Teknik Bilgiler / Technical Data

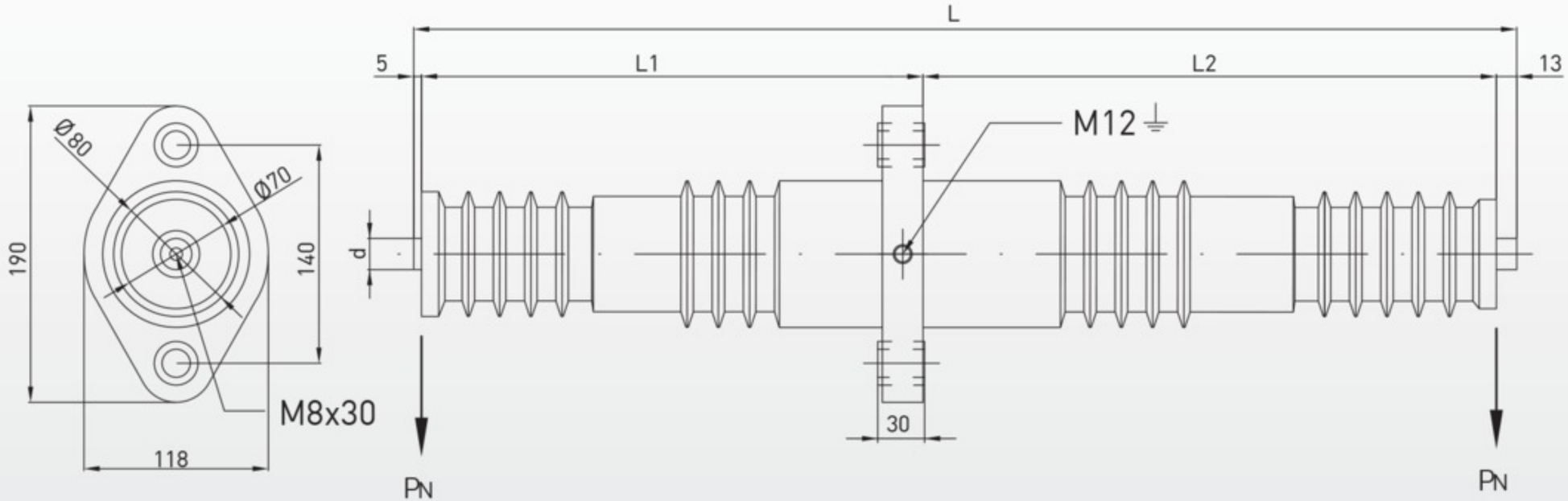

Ölçüler / Dimensions (mm)